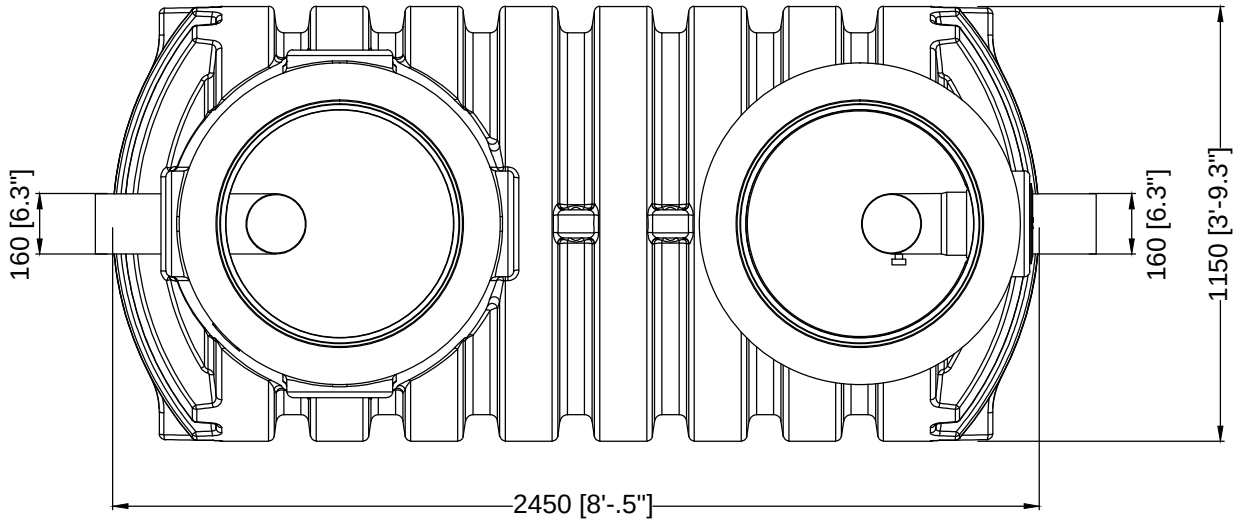

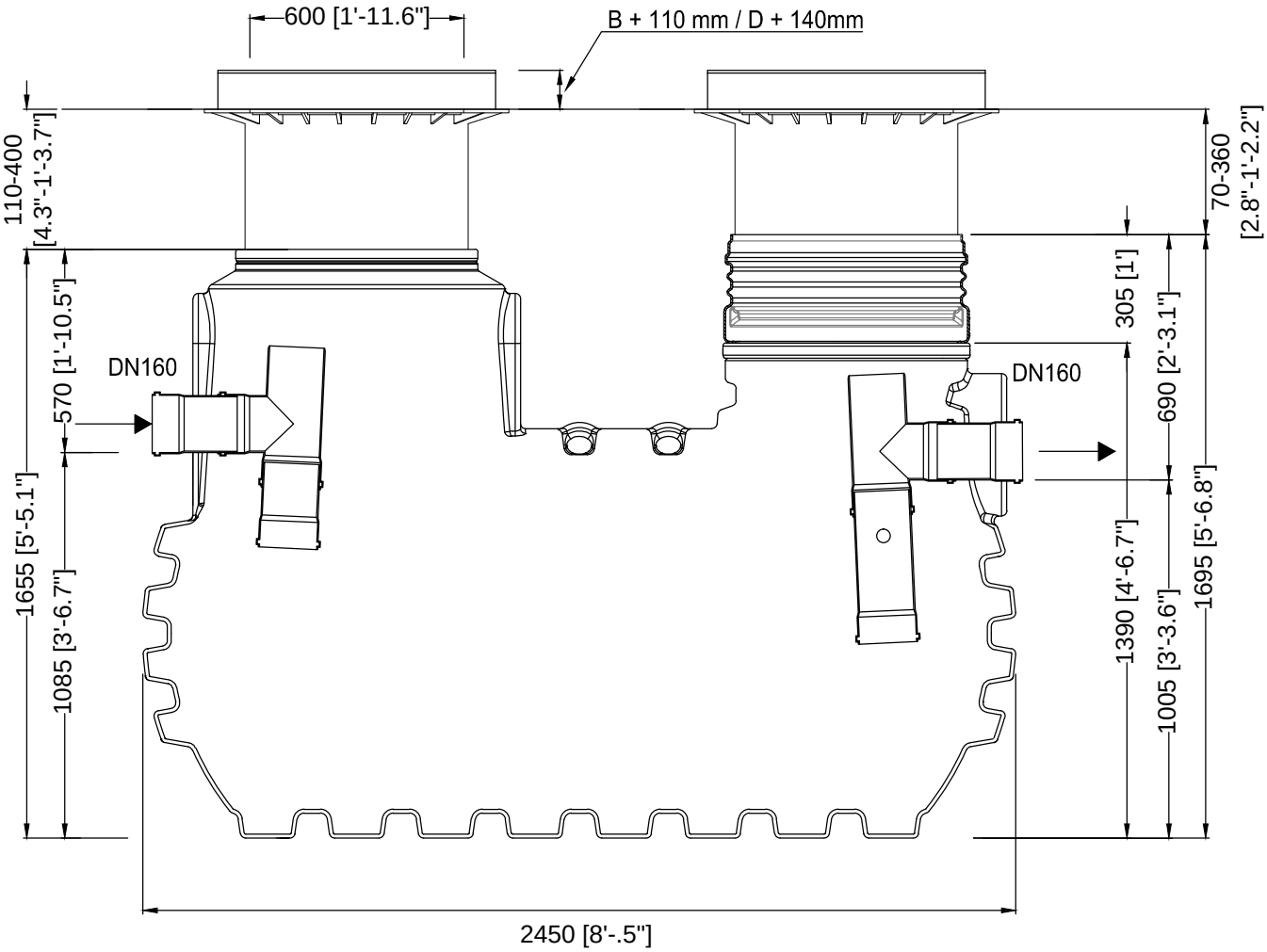

D	Fettabscheider KLsepa.pop 4-700 Diamant 2200L, S 700L, F 350L, G 2070L, NS4		Artikel-Nr. product no. article no. articulo no. 108006 108056
GB Grease separator KLsepa.pop NS4	ES Separador de grasa KLsepa.pop NS4	FR Séperateur à graisse KLsepa.pop TN4	revision
gezeichnet drawn ISC	Gewicht weight 165 kg	Otto Graf GmbH Carl-Zeiss-Str. 2-6 DE-79331 Teningen mail@graf.info www.graf.info	
Datum date 2017.08.01	Toleranz tolerance +/- 3%		
Maßstab scale M 1:20	Einheiten units mm [inch] gal. = US gal.		